4-осная цистерна для пентана, модели 15-1520-01

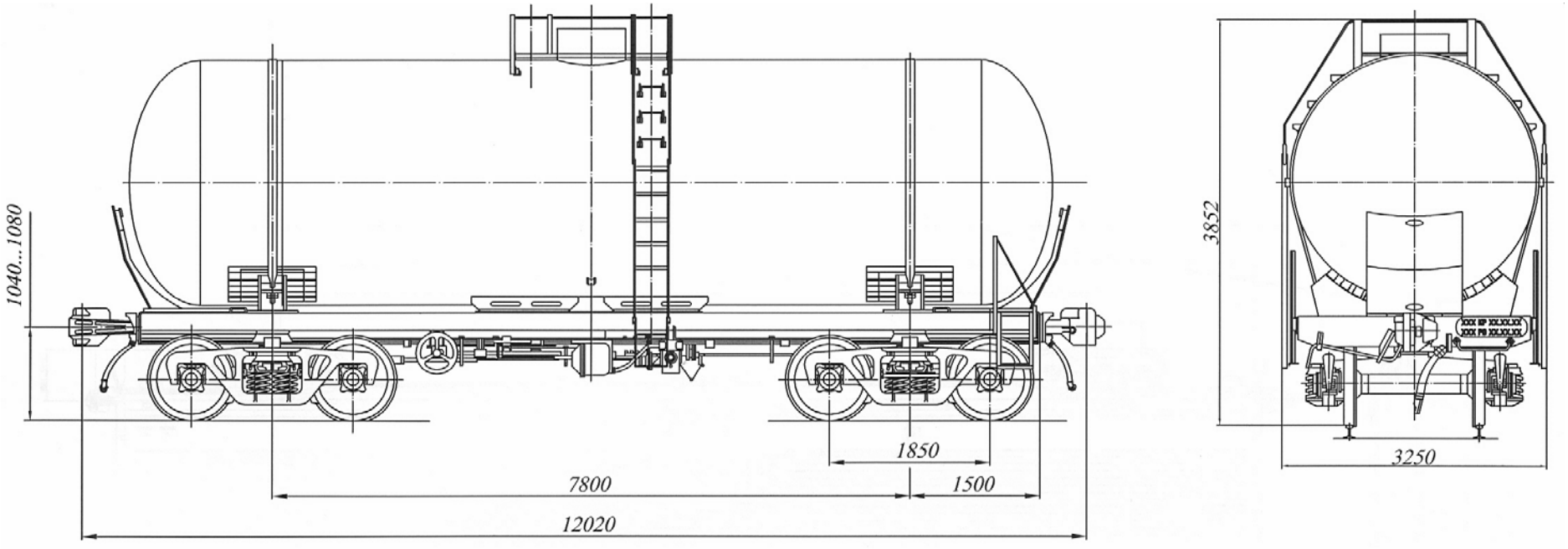

Рис. 394

Назначение: для перевозки пентана

Номер проекта	1520.00.000-01	по осям сцепления автосцепок	12020	Наличие парообогревательной рубашки	нет
Технические условия	ТУ 24.00.516-82	по концевым балкам рамы	10800	Наличие теплоизоляции	нет
Модель вагона	15-1520-01	Ширина максимальная, мм	3250	Наличие теневой защиты	нет
Изготовитель	ОАО «МЗТМ»	Высота от уровня верха головок		Наличие предохранительного клапана	есть
	ОАО «Азовмаш»	рельсов максимальная, мм	4960	Наличие предохранительного-впускного	
Грузоподъемность, т	42,0	Количество осей, шт.	4	клапана	нет
Масса тары вагона, т	26,3	Модель 2-осной тележки	18-100	Способ налива и слива	верхний через
Нагрузка :		Наличие переходной площадки	нет		сливо-наливные
статическая нагрузка, кН(тс)	167,5 (17,08)	Наличие стояночного тормоза	есть		вентили
погонная, кН/м (тс/м)	55,74 (5,68)	Диаметр котла внутренний, мм	3000	Количество лестниц, шт.:	
Объем котла, $м^3$	73,1	Длина котла наружная, мм	10774	наружных	2
Скорость конструкционная, км/ч	120	Количество верхних люков, шт.	1	внутренних	нет
Габарит	1-Т	Рабочее давление в котле, МПа ($кгс/см^2$)	0,3 (3,0)	Год постановки на серийное производство	2003
База вагона, мм	7800	Пробное давление в котле при		Год снятия с производства	-
Длина, мм:		гидравлическом испытании, МПа ($кгс/см^2$)	0,6 (6,0)	Возможность установки буферов	нет